HEINE QUALITY
MADE IN GERMANY

HEINE mini 3000® Dermatoscope

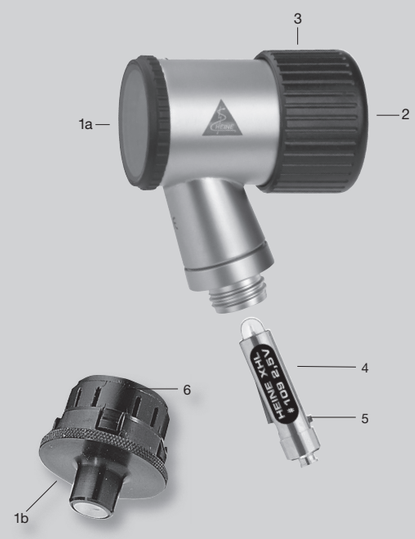

CE 93/42/EWG/CEE/EEC

HEINE Optotechnik GmbH & Co. KG
Kientalstr. 7 · 82211 Herrsching · Germany
Tel. +49(0)8152/38-0
Fax +49(0)8152/38-202
E-Mail: info@heine.com · **www.heine.com**

med 3506 1/5.11

DEUTSCH

Gebrauchsanweisung

HEINE mini 3000® Dermatoskop

Lesen Sie vor Inbetriebnahme der HEINE mini 3000® Instrumente diese Gebrauchsanweisung sorgfältig durch und bewahren Sie sie zum späteren Nachschlagen auf.

Das Produkt muss einer getrennten Sammlung von Elektro- und Elektronikgeräten zugeführt werden.

Anwendungsteil BF

Sicherheitsinformation gemäß Internationaler Norm IEC 60601-1
"Elektrische Sicherheit von Medizinprodukten":
Öffnen Sie das Instrument / den Batteriegriff nicht in der unmittelbaren Patientenumgebung.

Sicherheitsinformation

Bestimmungsgemäße Verwendung: Das HEINE mini 3000® Dermatoskop ist ausschließlich zur Untersuchung von unverletzten Hautoberflächen bestimmt.

Zum sicheren Betrieb: Verwenden Sie zur Stromversorgung ausschließlich Geräte, die für den Betrieb im medizinischen Bereich vorgesehen sind.

Achtung: Keine Alkali-Mangan-Batterien mit Lithium Anteil verwenden, weil dadurch die Lampenlebensdauer reduziert wird.

Handhabung

- Benetzen Sie die interessierende Hautstelle mit Dermatoskopie-Öl, z.B. mit Hilfe eines Wattetupfers.
- Schalten Sie das Dermatoskop ein und setzen Sie es ohne Druck so auf, dass sich die interessierende Stelle etwa im Zentrum der Kontaktscheibe (1a) befindet.
- Die Kontaktzeit (Haut) darf 1 Minute nicht überschreiten.
- Nähern Sie Ihr Auge dem Okular (2) **so weit wie möglich**. Drehen Sie mit der freien Hand den Fokussierring (3), bis Sie ein scharfes Bild erhalten (meist genügt einmaliges Einstellen der Fokussierung für alle weiteren Untersuchungen).
- Für allgemeine Untersuchungen der Hautoberfläche verwenden Sie das Dermatoskop als Leuchtlupe **ohne Kontaktscheibe.**

Abnehmen der Kontaktscheibe

Die Kontaktscheibe (1a) ist mit einem Bajonettverschluss befestigt. Zum Abnehmen drehen Sie die gerändelte Fassung der Kontaktscheibe entgegen dem Uhrzeigersinn und ziehen sie vom Dermatoskop ab.
Für die Untersuchung schwer zugänglicher Stellen kann anstelle der Kontaktscheibe (1a) die kleine Kontaktscheibe (1b) – siehe Zubehör – verwendet werden. Diese wird in das Kopfteil eingesteckt. Zum Abnehmen ziehen Sie die kleine Kontaktscheibe an der gerändelten Fassung ohne zu drehen heraus. Achten Sie beim Aufsetzen darauf, dass der Lichteintritt (6) der Lampe zugewandt ist.

Lampenwechsel

Bitte beachten Sie: Die einwandfreie Funktion dieses Gerätes ist nur bei Verwendung von Original HEINE Ersatzlampen gewährleistet.

- Nehmen Sie das Dermatoskop vom Griff ab und ziehen Sie die Lampe (4) heraus.
- Wischen Sie die Kuppe der neuen Lampe mit einem weichen Tuch ab.
- Schieben Sie die neue Lampe bis zum Anschlag ein.
  Die Nase (5) muss in der Nut des Anschlusssteckers sitzen.

Reinigung und Sterilisation

Die Kontaktscheibe (1a) kann – nach Abnehmen vom Dermatoskop – beliebig in Desinfektionslösungen eingelegt, gewaschen, ausgekocht und autoklaviert (134 °C/5 min.) werden.
Die kleine Kontaktscheibe (1b) und das Dermatoskop reinigen Sie durch Abreiben, z.B. mit Alkohol oder Desinfektionsmitteln. Einlegen in Lösungen, Auskochen und Autoklavieren sind nicht zulässig.

Technische Daten

Vergrößerung ca. 10-fach
Fokussierbereich (Brillenstärke) ca. ± 4 D
Kontaktscheibe und kleine Kontaktscheibe aus Silikatglas, innen entspiegelt.

Allgemeine Gewährleistung

Anstelle der gesetzlichen Gewährleistungsfrist von 2 Jahren übernehmen wir für dieses Gerät (ausgenommen Verbrauchsmaterialien wie z.B. Lampen, Tips und Batterien) eine Garantie von 5 Jahren ab Warenauslieferung ab Werk.
Diese Garantie gilt für einwandfreies Arbeiten bei bestimmungsgemäßer Verwendung und Beachtung der Gebrauchsanweisung. Während der Dauer der Gewährleistung und Garantie werden auftretende Fehler und Mängel am Gerät kostenlos beseitigt, soweit sie nachweislich auf Material-, Verarbeitungs- und/oder Konstruktionsfehlern beruhen. Rügt ein Besteller während der Gewährleistung einen Sachmangel, so trägt er stets die Beweislast dafür, dass das Produkt bereits bei Erhalt der Ware mangelhaft war. Diese gesetzliche Gewährleistung und die Garantie beziehen sich nicht auf solche Schäden, die durch Abnutzung, fahrlässigen Gebrauch, Verwendung von nicht original HEINE Teilen / Ersatzteilen (insbesondere Lampen, da diese speziell für HEINE Instrumente nach folgenden Kriterien entwickelt wurden: Farbtemperatur, Lebensdauer, Sicherheit, optische Qualität und Leistung), durch Eingriffe nicht von HEINE autorisierter Personen entstehen oder wenn Vorschriften in der Gebrauchsanweisung vom Kunden nicht eingehalten werden. Jegliche Modifikation der HEINE Geräte mit Teilen oder zusätzlich angebrachten Teilen, die nicht der HEINE Originalspezifikation entsprechen, führt zu einer Erlöschung der Gewährleistung auf die einwandfreie Funktion der Geräte und damit der Garantieanspruch wegen Mängel, soweit dies auf die Veränderung oder Ergänzung zurückzuführen ist. Weitere Ansprüche, insbesondere Ansprüche auf Ersatz von Schäden, die nicht am HEINE Produkt selbst entstanden sind, sind ausgeschlossen.

Bei **Reparaturen** wenden Sie sich bitte an Ihren Fachhändler, der das Gerät an uns oder unsere zuständige Vertretung weiterleitet.

Gekauft bei

am

ENGLISH

Instructions for use

HEINE mini 3000® Dermatoscope

Read these instructions carefully before using the HEINE mini 3000® instruments and keep them in a safe place for future reference.

In accordance with local regulations this product should be disposed of as an electronic device separately.

Applied Part BF

Safety information according to the international standard IEC 60601-1
"Electric Safety of Medical devices"
Do not open the instrument / battery handle in the vicinity of the patient.

Safety information

Range of applications: The HEINE mini 3000® dermatoscope is designed solely for the clinical examination of the surface of the skin.

Safety in use: Use only power sources which are designed for medical applications.

Important: Do not use alkali manganese batteries with lithium as bulb life will be reduced.

Instructions

- Moisten the affected skin with dermatoscopy oil, for instance with a cotton wool swab.
- Switch on the dermatoscope and place it gently over the lesion so that it is in the centre of the contact plate (1a).
- The contact time (skin) has to be limited to max. 1 minute.
- The examiner's eyes **should be as close as possible** to the eye-pieces (2).
  With the free hand adjust the focussing ring (3) until a clearly-focused image is obtained, (in most cases it is only necessary to set up the focus once).
- For general dermatological examinations, use the dermatoscope as an illuminated loupe **by removing the contact plate.**

Removing the contact plate

The contact plate (1a) is attached by a bayonet fitting. To remove, simply rotate the knurled ring counter-clockwise and detach from the dermatoscope.
The small contact plate (1b) can be used instead of the contact plate (1a) for the examination of inaccessible lesions – see accessories. It is a simple push-fit in the head. To remove it, simply hold the knurled housing and pull off without twisting. When replacing, make sure that the light-guide (6) faces the bulb.

Changing the bulb

Please note: The performance of this unit can only be guaranteed if genuine HEINE bulbs are used.

- Detach the dermatoscope from the handle and remove the old bulb (4) by pulling.
- Clean the glass of the new bulb with a soft cloth.
- Push in the new bulb as far as it will go.
  The pin (5) must locate in the groove of the connector.

Cleaning and sterilising

The contact plate (1a) can be removed and sterilised or disinfected by any routine method e.g. in disinfectant solution, by washing, boiling or autoclaving (up to 134 degree Celsius for 5 min).
The small contact plate (1b) and the dermatoscope can be cleaned by rubbing with alcohol or disinfectant. It should not be boiled, soaked or autoclaved.

Technical data

Magnification ca. 10x
Focal range (correction) ca. ± 4 D
Contact plate and small contact plate made from silica glass with internal anti-reflective coating.

Warranty

Instead of the usual 2-year guarantee, we guarantee this device for 5 years from the date of delivery from our factory (this excludes consumables such as bulbs, tips and batteries).
We guarantee the proper function of the unit provided it is used as intended by the manufacturer and according to the instructions for use. Any faults or defects which occur during the guarantee period will be repaired free of charge provided they are caused by faults in material, design or workmanship. In the case of a complaint of a defect in the product during the guarantee period, the buyer must prove that any such defect was present at the time the product was delivered. The usual legal guarantee and warranty do not apply to incorrect use, the use of non-original HEINE parts or accessories. (Especially bulbs, as these are designed with emphasis on the following criteria: Color temperature, life expectancy, safety, optical quality and performance.) Also excluded are repairs or modifications made by persons not authorised by HEINE or cases where the customer does not follow the instructions supplied with the product. Any modification of a HEINE product with parts or additional parts which do not conform to the original HEINE specification will invalidate the warranty for the correct function of the product and further invalidate any warranty claims which result from such a change or modification. Further claims, in particular claims for damage not directly related to the HEINE product, are excluded.
For **repairs,** please contact your supplier, who will return the goods to us or our authorized agent.

Bought from

date

FRANÇAIS

Instructions d'utilisation

Dermatoscope HEINE mini 3000®

Avant de mettre en service le HEINE mini 3000®, veuillez lire attentivement ce mode d'emploi et le conserver soigneusement pour toute consultation ultérieure.

Ce produit électronique doit être recyclé selon les lois en vigueur.

Pieza a utilizar BF

Information de sécurité selon la norme internationale IEC 60601-1.
« Sécurité électrique des produits médicaux. »
N'ouvrez pas l'instrument / la poignée à piles à proximité du patient.

Informations relatives à la sécurité

Champ d'application: Le dermatoscope HEINE mini 3000®, est seulement conçu pour l'examen clinique de la surface de la peau.

Consignes d'utilisation: Pour l'alimentation, n'utiliser que des appareils prévus pour fonctionner en milieu médical.

Attention: l'utilisation des batteries Alcaline-Manganèse avec du lithium n'est pas autorisée, car ces batteries réduisent la durée de vie des ampoules.

Utilisation

- Appliquer sur la lésion un peu d'huile de contact, p. ex. à l'aide d'un tampon d'ouate.
- Allumer le dermatoscope et le placer, sans pression, sur la lésion de telle manière que celle-ci se trouve à peu près au centre de l'embout de contact (1a).
- Le temps de contact avec la peau ne doit pas dépasser une minute.
- Approcher l'oeil **autant que possible** de l'oculaire (2). Tourner de l'autre main la bague de mise au point jusqu'à obtention d'une image nette (la plupart du temps, un seul réglage suffit pour l'ensemble des examens).
- Pour les examens courants de la peau, utiliser le dermatoscope **sans son embout**, à la manière d'une loupe éclairante.

Montage et démontage de l'embout de contact

L'embout de contact (1a) se fixe au moyen d'un raccord à baïonnette. Pour le retirer, il suffit de le tourner en sens inverse des aiguilles d'une montre.
Afin de faciliter l'examination des lésions difficiles d'accès il est possible d'utiliser le petit embout de contact (1b) – voir accessoires – à la place de l'embout de contact (1a). Il s'enclenche sur la tête. Pour l'enlever, il faut le retirer à la monture moletée sans le tourner. Pour le fixer, l'entrée de la lumière (6) doit être tournée vers l'ampoule.

Remplacement de l'ampoule

Veuillez svp noter: Le fonctionnement impeccable de cet instrument n'est garanti qu'en utilisant uniquement des ampoules HEINE.

- Séparer la tête du dermatoscope de sa poignée et retirer l'ampoule (4).
- Essuyer l'extrémité de la nouvelle ampoule avec un chiffon doux.
- Introduire la nouvelle ampoule dans le dermatoscope, de telle manière que le tenon (5) soit enclenché dans la rainure correspondante.

Nettoyage et stérilisation

L'embout de contact (1a) peut être retiré et stérilisé ou désinfecté par tout procédé habituel, par exemple dans une solution désinfectante, par lavage, ébullition ou autoclavage (jusqu'à 134°C pendant 5 minutes).
Pour nettoyer le dermatoscope et le petit embout de contact (1b), utiliser un chiffon imbibé d'alcool ou de désinfectant. Ne jamais plonger la tête du dermatoscope dans une solution, ni la porter à ébullition ou la passer à l'autoclave.

Caractéristiques techniques

Grossissement: env. x10
Amplitude de mise au point: ± 4 Dioptries
Embout de contact et le petit embout de contact en verre silicate traité anti-reflets dans la masse.

Garantie

A la place du délai de garantie légal de 2 ans, nous garantissons cet appareil (à l'exception des consommables comme par ex. les ampoules, les pointes et les piles) pendant cinq ans à compter de la livraison des marchandises départ usine. Nous garantissons le bon fonctionnement de l'instrument fourni, sous réserve qu'il soit utilisé selon les normes prescrites par le fabricant dans le respect du mode d'emploi. Tous les dysfonctionnements ou les pannes intervenant pendant la période de garantie légale et de garantie de l'entreprise seront réparés gratuitement, à condition qu'ils résultent d'un défaut des composants, de la conception ou de la fabrication. En cas de réclamation pour un défaut pendant la période de garantie légale, l'acheteur devra apporter la preuve que ce défaut existait au moment de la livraison. Cette garantie légale et la garantie de l'entreprise ne s'appliquent pas aux dommages résultant d'une usure normale, d'une utilisation incorrecte, de l'utilisation de pièces / pièces de rechange non d'origine HEINE (en particulier les ampoules, qui sont conçues spécialement pour HEINE selon les critères suivants : couleur de température, longévité, sécurité, qualité optique et performances). Sont également exclues toutes les réparations ou modifications effectuées par des personnes non autorisées par HEINE, ainsi que dans les cas où le client ne respecte pas les instructions du mode d'emploi.
Toute modification des instruments HEINE avec des pièces ajoutées ou modifiées qui ne correspondent pas à la version originale des instruments entraine une annulation immédiate de la garantie de bon fonctionnement et ainsi du droit à la garantie. Toutes réclamations ultérieures, en particulier pour le remplacent de dommages non directement liés au produit HEINE sont exclues.

Pour les **réparations,** contactez votre fournisseur, qui nous retournera les marchandises ou les adressera à notre agent agréé.

Acheté chez

le

ESPAÑOL

Instrucciones de manejo

Dermatoscopio HEINE mini 3000®

Lea las instrucciones del Dermatoscopio HEINE mini 3000® antes de ponerlo en marcha y consérvelas para su uso posterior.

El producto debe ser desechado por separado como aparato electróni

Pieza a utilizar BF

Información de seguridad segun norma IEC 60601-1
„Seguridad electrica de productos medicos".
El instrumento / el mango de batería no se debe abrir en las inmediaciones del paciente.

Informaciones de seguridad

Utilización correcta: El dermatoscopio mini 3000® de HEINE está diseñado exclusivamente para la exploración de superficies de piel sin heridas.

Para el funcionamiento seguro: Utilice para alimentación eléctrica exclusivamente aparatos destinados al funcionamiento en recintos de uso médico.

Atención: No usar baterías de álcali-manganeso que contienen litio, dado que se reduce la vida útil de la lámpara.

Manejo

- Aplíque Vd. sobre la zona de la piel que debe ser reconocida aceite de dermatoscopio, con ayuda de un tapón de algodón.
- Conecte el dermatoscopio y apóyelo sin presión de manera que la zona a reconocer quede en el centro del cuerpo de contacto (1a).
- La duración de contacto con la piel no debe exceder un minuto.
- Acerque Vd. su ojo al ocular (2) **tanto como sea posible.** Gire el anillo de focalización con la mano libre hasta que obtenga una imagen nítida (normalmente solo hace falta un ajuste de la focalización para todos los reconocimientos).
- Para los examenes generales de la superficie de la piel se utiliza el dermatoscopio como lupa luminosa y **sin el disco de contacto.**

Desmontaje del disco de contacto

El disco de contacto (1a) está sujeto con un cierre de bayoneta. Para su desmontaje gire la montura moleteada en sentido opuesto a las agujas del reloj y retírela del dermatoscopio. Para el reconocimiento de zonas de difícil acceso se puede usar en vez del disco de contacto normal (1a) el disco de contacto pequeño (1b) – vea accesorios – que se introduce en el cabezal. Para su desmontaje retírelo del cabezal (sin girar) tomandolo por la montura moleteada. Al volver a montarlo dirija la entrada de la luz (6) hacia la lampara.

Cambio de la lámpara

Atencion: El funcionamiento impecable de este aparato es garantizado utilizando lamparas originales HEINE.

- Saque Vd. el cabezal del dermatoscopio del mango y extraiga la lámpara (4).
- Frote Vd. el casquillo de la nueva lámpara con un paño suave.
- Introduzca la nueva lámpara hasta el tope. El saliente (5) debe entrar dentro de la ranura del enchufe de conexión.

Limpieza y esterilización

El disco de contacto (1a) se puede- después de quitar el dermatoscopio – según se desee sumergir en una solución desinfectante, lavar, esterilizar y autoclavarlo (134°/5 min).
El pequeño disco de contacto (1b) y dermatoscopio se limpia frotando con un paño, con alcohol o un desinfectante. No es permisible sumergir el instrumento en disoluciones, hervirlo o autoclavarlo.

Datos técnicos

Aumentos aprox. 10
Alcance de focalización (corrección) aprox. ± 4 D
Disco de contacto y pequeño disco de contacto de vidrio de silicato, interiormente antireflectante.

Garantía

En lugar del plazo de garantía legal de 2 años asumimos para este aparato (a exepción de materiales fungibles como p. ej. lámparas, espéculos y pilas) una garantía de cinco años a partir de la fecha de la salida de la mercancía desde fábrica.
Esta garantía se basa en un funcionamiento de acuerdo con la finalidad del aparato y cumpliendo las instrucciones de manejo. Durante el periodo de la garantía legal y adicional se reparan los fallos o deficiencias que pueda sufrir el aparato de forma gratuita, siempre que sea demostrable que éstos tienen su origen en una manipulación, fabricación o material deficientes. En caso de reclamación de un producto deficiente durante el periodo de garantía, el comprador debe demostrar que el producto ya era defectuoso en el momento de su recepción. Esta garantía legal y adicional no son aplicables para deterioros que surjan por desgaste, negligencia, incorporación de repuestos no originales de HEINE/recambios (sobre todo lámparas, ya que éstas se desarrollaron especialmente para instrumentos HEINE según los siguientes criterios: color de temperatura, duración, seguridad, calidad y rendimiento óptico), intervenciones de personal no autorizado por HEINE o en caso de que el cliente no respete las instrucciones del manual de usuario. Cualquier modificación de los aparatos HEINE con piezas o recambios que no corresponden a las especificaciones originales de HEINE, conducirán a la anulación de la garantía legal sobre el buen funcionamiento del aparato y, en consecuencia, al derecho de garantía por deficiencias, siempre y cuando éstos sean atribuibles a la manipulación del aparato. Otras reclamaciones como p. ej. sustitución por daños que no se hayan originado directamente en el producto de HEINE quedan excluidos.

En caso de **reparaciones** dirijanse a su proveedor que remitirá el aparato a fábrica o al taller oficial correspondiente.

Comprado a

el

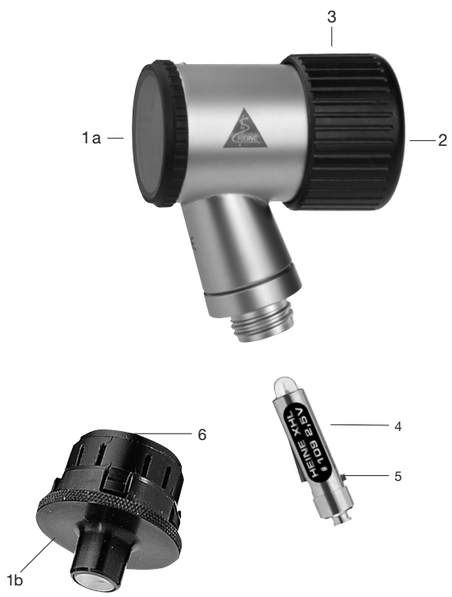

CE 93/42/EWG/CEE/EEC

ITALIANO

Istruzioni per l'uso

Dermatoscopio HEINE mini 3000®

Prima dell'impiego degli strumenti HEINE mini 3000® si prega di leggere attentamente le istruzioni e di conservarle per eventuali consultazioni successive.

Questo prodotto deve essere smaltito separatamente in conformità con le normative locali vigenti relative agli apparecchi elettronici.

Superficie calda

Informazioni di sicurezza in base allo standard internazionale IEC 60601-1 "Sicurezza elettrica degli strumenti medicali"
Non aprire lo strumento/manico della batteria vicino al paziente.

Informazioni di sicurezza

Campo di applicazione: Il mini 3000® dermatoscopio HEINE è stato progettato solamente per l'esame clinico della superficie cutanea.

Sicurezza per l'uso: Usare solo fonti di energia approvate per l'uso in ambienti medici.

Importante: non usare batterie alkali-manganese con litio in quanto riducono la durata della lampadina.

Istruzioni

- Applicare sull'alterazione, con un tampone di ovatta, un poco di olio per dermatoscopia.
- Accendere il dermatoscopio e posizionarlo sull'alterazione senza esercitare pressione, in modo che la stessa si trovi all'incirca al centro della piastrina di contatto (1a).
- La durata del contatto con la pelle non deve superare il minuto.
- Avvicinare l'occhio al mirino **il più possibile.** Far ruotare l'anello di messa a fuoco con la mano libera, fino ad ottenere un'immagine netta (nella maggior parte dei casi è sufficiente una sola regolazione per l'insieme degli esami).
- Per gli esami generici della pelle, utilizzare il dermatoscopio come una lente luminosa rimuovendo la piastrina di contatto.

Montaggio e smontaggio della piastrina di contatto

La piastrina di contatto (1) viene fissata per mezzo di un raccordo a baionetta. Per toglierla basta farla girare in senso antiorario e staccarla dal dermatoscopio. Per facilitare l'esame delle regioni di difficile accesso, è possibile utilizzare la piastrina di contatto piccola (1b) – vedi accessori – in luogo della piastrina di contatto (1a). Questa viene fissata sulla testa del dermatoscopio con una semplice pressione. Per toglierla, estrarre la parte zigrinata senza svitarla. Per fissarla, l'entrata di luce (6) deve essere situata di fronte alla lampadina.

Sostituzione della lampadina

Attenzione: Il funzionamento perfetto di questo strumento è garantito solo con l'uso delle lampadine originali HEINE.

- Separare la testa del dermatoscopio dall'impugnatura e togliere la lampadina (4).
- Pulire l'estremità della nuova lampadina con un panno morbido.
- Inserire la nuova lampadina nel dermatoscopio, in modo che il perno (5) scorra nella scanalatura corrispondente.

Pulizia e sterilizzazione

La piastrina di contatto (1a) può essere tolta e sterilizzata o disinfettata con qualsiasi metodo di routine p.e. in una soluzione disinfettante, lavandola, bollendola o autoclavandola (fino a 134 gradi C° per 5 minuti).
La testa del dermatoscopio e la piastrina di contatto piccola (1b) possono essere pulite con uno straccio imbevuto di alcool o di disinfettante. Non immergere mai queste parti in soluzioni sterilizzanti, non portarle ad ebollizione o passarle in autoclave.

Caratteristiche tecniche

Ingrandimento: circa 10x
Ampiezza della messa a fuoco: ± 4 diottrie
Piastrine di contatto trattate in vetro silicato con rivestimento interno antiriflesso.

Garanzia

Invece degli usuali 2 anni di garanzia, noi garantiamo questo strumento per 5 anni dalla data di spedizione dalla nostra fabbrica (questo esclude materiali di consumo quali lampadine, speculum e batterie). La garanzia è valida se il dispositivo viene utilizzato in base alla destinazione d'uso del produttore e secondo le istruzioni d'uso. Durante il periodo di garanzia verranno riparati gratuitamente imperfezioni e difetti riscontrati come difetti di produzione, di progettazione o di materiali. In caso di reclamo di un difetto sullo strumento durante il periodo di garanzia, l'acquirente deve dimostrare che tale difetto era presente all'atto della spedizione. L'usuale garanzia legale e la speciale garanzia non coprono difetti derivanti da usura, uso scorretto, impiego di parti o accessori non originali HEINE (specialmente lampadine, le quali sono state prodotte con particolare rilievo sui seguenti criteri: temperatura di colore, durata, sicurezza, qualità ottica e performance).
Sono anche escluse riparazioni e modifiche effettuate da personale non autorizzato da HEINE o casi dove il cliente non si è attenuto alle istruzioni d'uso fornite con il prodotto. Qualsiasi modifica di un prodotto HEINE con parti o parti aggiuntive non conformi alle specifiche originali HEINE invalidierà la garanzia per il corretto funzionamento del prodotto ed inoltre decadrà qualsiasi diritto di garanzia che deriva da tale cambiamento o modifica. Ulteriori reclami, in particolare reclami per danni non direttamente riconducibili al prodotto HEINE, sono esclusi.

Per **riparazioni,** contattate il vostro fornitore che ritornerà il dispositivo a noi o al nostro agente autorizzato.

Acquistato presso

il

SVENSKA

Bruksanvisning

HEINE mini 3000® Dermatoskop

Läs dessa instruktioner noggrant före användning av HEINE mini 3000® batterihandtag, samt placera instruktionerna på ett lämpligt ställe för framtida bruk.

Denna produkt skall sorteras som elektronikskrot vid sopsortering. Var vänlig kontrollera lokala villkor.

Applied part BF

Säkerhetsinformation i enlighet med internationell standard IEC 60601-1 "Electric Safety of Medical devices".
Öppna ej instrumentet / batterihandtaget i närheten av patienten.

Säkerhets information

Användnings område: HEINEs mini 3000® Dermatoskop är endast till för klinisk undersökning av hudens yta.

Säkerhet vid användning: Använd endast strömkällor som är designade för medicinska ändamål.

Viktigt: Använd inte alkaliska mangan-litiumbatterier då dessa förkortar glödlampans livslängd.

Instruktioner

- Fukta den angripna huden med dermatoskop olja, t ex med en bomullstuss.
- Sätt på dermatoskopet och placera det försiktigt över hudförändringen så att den befinner sig i centrum av kontaktplattan (1a).
- Kontakttiden (mot hud) skall begränsas till max 1 minut.
- Undersökarens öga bör vara så nära (2) som möjligt. Med den fria handen justeras fokuseringsringen (3) till önskad skärpa (i de flesta fall behöver skärpan endast ställas in en gång).
- För generella dermatologiska undersökningar, använd dermatoskopet som en upplyst lupp genom att ta bort kontaktplattan.

Avlägsna kontaktplattan

Kontaktplattan (1a) är fäst med bajonettfattning. För att ta av den; rotera den räfflade ringen motsols och lösgör den från dermatoskopet.
Den lilla kontaktplattan (1b) kan användas istället för kontaktplattan (1a) för undersökning av svår åtkomliga skador- se tillbehör. För att få på kontrollplattan krävs ett lätt tryck. För att avlägsna den, håll i den räfflade delen och dra utan att vrida. För att återställa den, se till så att ljusguiden (6) är riktad mot lampan.

Byte av lampa

OBS: Prestationen hos denna produkt garanteras endast vid användandet av en HEINE original lampa.

- Ta loss dermatoskopet från handtaget och avlägsna den gamla lampan (4) genom att dra.
- Rengör glaset på den nya lampan med en mjuk trasa.
- Tryck in den nya lampan så långt det går. Den utskjutande delen (5) måste tryckas in i den förenande delen.

Rengöring och sterilisering

Kontaktplattan (1a) kan tas av och steriliseras eller desinfekteras genom rutinmetoder, till exempel i desinfekterande lösning, tvätt, kokning eller autoklavering (upp till 134°C i 5 minuter).
Den lilla kontaktplattan (1b) och dermatoskopet kan rengöras genom att gnidas med alkohol eller decifiktionsmedel. Dessa delar skall inte kokas, blötläggas eller autoklaveras.

Teknisk data

Förstoring ca. 10x
Brännpunkts räckvidd (korrigering) ca + 4 D
Kontaktplattan och den lilla kontakt plattan är tillverkade av kiseldioxidglas med en inre oreflekterande beläggning.

Garanti

Istället för vanliga 2-års garanti, lämnar vi 5 års garanti för detta instrument gällande från det datum det lämnat fabrik (exkluderat förbrukningsartiklar såsom glödlampor, trattar och batterier mm).
Vi garanterar en funktionell produkt under förutsättning att den används på det sätt som tillverkare och instruktionsblad föreskriver. Fel som uppstår under garantitiden kommer att åtgärdas utan att kunden debiteras, under förutsättning att felet uppkommit på grund av fel i material, design eller produktion. Vid åberopande av defekt produkt under garantitiden skall köparen bevisa att defekten fanns då produkten levererades. Vi lämnar inte någon som helst garanti för defekter som uppkommit på grund av felaktigt användande eller vid nyttjande av icke-original HEINE tillbehör och reservdelar. (Särskilt glödlampor, då dessa är designade på följande kriterier: Färgtemperatur, livslängd, säkerhet, optisk kvalité och prestanda.). Garantin gäller heller inte reparationer och/eller modifieringar gjorda av person som inte är auktoriserad av HEINE, eller när kund inte följer de anvisningar som levererats med produkten. Modifiering av en HEINE produkt med delar eller tillbehör som inte överensstämmer med de ursprungliga HEINE specifikationerna innebär att garantin för produkten och produktens korrekta funktion upphör. Övriga ansökningar för ersättning, särskilt ersättning för skada ej direkt relaterad till HEINE produkten, är exkluderade.

För **reparationer**, var vänlig kontakta den återförsäljare som kan returnera varorna till oss eller våra auktoriserade agenter.

Köpt hos

Datum

NEDERLANDS

Gebruiksaanwijzing

HEINE mini 3000® dermatoscoop

Lees voor ingebruikname van de HEINE mini 3000® dermatoscoop deze gebruiksaanwijzing zorgvuldig door en bewaar hem voor een later gebruik.

Dit product niet als huishoudelijk afval behandelen maar apart inleveren als verbruikt electrisch/electronisch apparaat volgens de in uw gemeente geldende voorschriften.

Kan met patient in aanraking komen BF

Veiligheidsadvies volgens Internationale Norm IEC 6060-1
„Electrische veiligheid van medische producten":
Het instrument/het batterijhandvat mag niet geopend worden in de behandelruimte voor patiënten.

Veiligheidsinformatie

Gebruiksdoel: De HEINE mini 3000® Dermatoscoop is uitsluitend bestemd voor onderzoek van niet beschadigd huid-oppervlak.

Voor een veilig gebruik: gebruik als stroombron alleen apparaten en handvatten die specifiek voor medisch gebruik zijn ontwikkeld.

Let op: Gebruik geen alkali-mangaan batterijen die Lithium bevatten, omdat daardoor de levensduur van de lampjes verminderd wordt.

Gebruik

- Breng op de te onderzoeken plek van de huid dermatoscoop olie aan, gebruik hiervoor b.v. een wattenstaafje
- Schakel het licht van de dermatoscoop in en plaats het contactglas zonder druk zo, dat de te onderzoeken plaats zich ongeveer in het midden van contactglas (1a) bevindt.
- Het contact met de huid mag niet langer duren dan 1 minuut.
- Plaats uw oog zo dicht mogelijk bij het oculair (2). Draai met uw vrije hand de scherpstelring (3) tot u een scherp beeld heeft. (doorgaans is een eenmalige justering voldoende, ook voor verder gebruik)
- Voor algemene diagnostiek van het huidoppervlak kunt u de dermatoscoop als verlichte loep, zonder contactglas gebruiken.

Afnemen van het contactglas

Het contactglas is met een bajonetsluiting aan de dermatoscoopkop bevestigd. Om hem van de dermatoscoop af te nemen, draai tegen de wijzers van de klok in en trek hem van de kop.
Voor onderzoek van moeilijk bereikbare plaatsen kan in plaats van het standaard contactglas (1a), het kleine glas (1b) –zie bij toebehoren- gebruikt worden.
Dit contactglas wordt in de dermatoscoopkop geklemd. Om het glas te verwijderen kan het aan de gekartelde ring zonder draaien uit de kop worden getrokken. Let er bij het aanbrengen op dat de lichtopening (6) naar het lampje is gericht.

Vervangen van het lampje

Let op: een goed functioneren van het instrument wordt alleen gegarandeerd bij gebruik van originele HEINE halogeenlampjes.

- Neem de dermatoscoop van het handvat en trek het lampje (4) uit het instrument
- Wrijf het glas van een nieuw lampje schoon met en zachte doek
- Plaats een nieuw lampje tot aan de aanslag en zorg ervoor dat stift (5) in de uitsparing past.

Reinigen en steriliseren

Het contactglas (1a) kan, nadat het van de Dermatoscoop is afgenomen, naar keuze worden gereinigd, gedesinfecteerd of in de autoclaaf gesteriliseerd worden (134 C/5 min.).
Het kleine contactglas (1b) en de dermatoscoopkop kunnen gereinigd worden door schoon te wrijven met een doek met alcohol of een desinfecteermiddel. Deze onderdelen mogen niet in een vloeistof worden gelegd of worden geautoclaveerd.

Technische gegevens

Vergroting ca. 10 x
Scherpstelbereik (correctie) ca. ±4 D.
Contactglazen van silikaat-glas, inwendig ontspiegeld

Algemene garantievoorwaarden

In tegenstelling tot de wettelijke garantieperiode van 2 jaar verlenen wij voor dit apparaat / instrument een garantie van 5 jaar ingaande op de dag van aflevering door de fabrikant (uitgezonderd hiervan zijn verbruiksmaterialen zoals b.v. lampjes, tips en batterijen).
Deze garantie geldt voor een goed functioneren bij normaal gebruik volgens de voorschriften en adviezen in de gebruiksaanwijzing. Gedurende de garantieperiode worden defecten kostenloos hersteld indien deze aantoonbaar zijn ontstaan door materiaal-, productie- of constructiefouten. In geval van een garantie-aanspraak binnen de garantietermijn dient de koper aan te tonen dat het defect al direct bij ontvangst van het product aanwezig was. Deze wettelijke waarborg en garantie zijn niet van toepassing op normale gebruikssslijtage, foutief gebruik, bij gebruik van niet-originele HEINE onderdelen en toebehoren (dit geldt vooral en met name voor lampjes, daar deze voor elk HEINE-instrument speciaal zijn ontwikkeld op basis van de volgende eigenschappen: kleurtemperatuur, levensduur, veiligheid, optische eigenschappen en lichtsterkte), tevens vervalt de garantie bij ingrepen door niet door HEINE hiertoe geautoriseerde personen, of wanneer de voorschriften van deze gebruiksaanwijzing niet worden opgevolgd.
Elke aangebrachte aanpassing of wijziging van HEINE apparatuur met onderdelen die niet overeenkomen met de originele HEINE specificatie maakt de garantie op probleemloze werking van de apparatuur ongeldig en daarmee de aanspraak op garantie wegens een gebrekkig functioneren, voor zover dit te herleiden is tot de aangebrachte wijziging of aanpassing. Verdere aansprakelijkheid, in het bijzonder aanspraken op vergoeding van schaden, anders dan aan het HEINE product zelf, zijn uitdrukkelijk uitgesloten.

In het geval van **reparatie** kunt u contact opnemen met uw leverancier, die het artikel aan ons of aan onze vertegenwoordiging kan zenden.

Gekocht bij

Datum

PORTUGUÊS

Instruções de Uso

Dermatoscópio HEINE mini 3000®

Leia estas instruções atentamente antes de utilizar os instrumentos mini 3000® da HEINE e mantenha-as num local seguro para futura referência.

Este produto deve ser descartado separadamente como uma peça eletrónica. Favor considerar as suas regulamentações locais.

Parte aplicada BF

Informações de segurança de acordo com padrão internacional IEC 60601-1 "Segurança Elétrica de Equipamentos Médicos"
Não abra o instrumento / cabo de bateria próximo do paciente.

Segurança

Aplicações: O dermatoscópio mini 3000® HEINE é destinado somente para o exame clínico da superfície da pele.

Segurança na Utilização: Utilize apenas fontes de energia que sejam concebidas exclusivamente para aplicações médicas.

Importante: Não use baterias alcalinas de magnésio como lítio, pois a vida útil do bulbo será reduzida.

Instruções

- Hidrate a região cutânea afectada com óleo dermatoscópico, por exemplo, com um cotonete.
- Ligue o dermatoscópio e coloque-o levemente sobre a área lesada, de forma a que a lesão fique centrada na placa de contacto (1a).
- A duração do contato com a pele não exceder 1 minuto.
- Os olhos do examinador deverão estar o mais perto possível das oculares (2). Com a mão livre, ajuste o anel de focagem (3), até obter uma imagem nítida. (na maior parte dos casos é necessário ajustar apenas uma vez a focagem).
- Para examinações dermatológicas gerais, utilize o dermatoscópio como uma lupa iluminada, retirando o disco de contacto.

Retirar o Disco de Contacto

O disco de contacto (1a) está colocada através de um encaixe baioneta. Para a retirá-lo, basta rodar o anel no sentido anti-horário e destacá-lo dermatoscópio. O disco de contacto pequena (1b) poderá ser utilizado ao invés do disco de contato (1a) para o exame em lesões inacessíveis – ver acessórios –. Basta encaixá-la no topo. Para a retirar, segure o aparelho e puxe-a para fora, sem rodar. Em caso de substituição, certifique-se que o feixe luminoso (6) vá de encontro à lâmpada.

Trocar a Lâmpada

Por favor note: O desempenho desta unidade só poderá ser garantido se forem utilizadas lâmpadas genuínas HEINE.

- Destaque o dermatoscópio do cabo e retire a lâmpada velha (4), puxando-a para fora.
- Limpe o vidro da nova lâmpada com um pano suave.
- Empurre a nova lâmpada para dentro. O pin (5) deverá ser encaixado na ranhura da coneção.

Limpar e Esterilizar

O disco de contato (1a) pode ser removido e esterelizado ou desinfetado por qualquer método de rotina, por exemplo solução desinfetante, por lavagem, fervura ou autoclave (até 134 graus Celsius por 5 min).
O disco de contacto pequena (1b) e o dermatoscópio poderão ser limpos com álcool ou desinfectante. Não deverão ser fervidos, imergidos ou esterilizados a vapor.

Dados Técnicos

Ampliação: 10 x
Distância focal (correcção) + 4 D
O discos de contacto são feitos de vidro de sílica com camada interna antireflectora.

Garantia

Ao invés dos usuais 2 anos de garantia, nós garantimos este produto por 5 anos a partir da data de seu despacho de nossa fábrica (isto exclui consumíveis como as lâmpadas, espéculos e baterias). Nós garantimos o funcionamento adequado desta unidade provida desde que usada conforme o pretendido pelo fabricante e de acordo com as instruções para o uso. Serão reparados quaisquer defeitos ou falhas que acorram durante o período de garantia gratuitamente desde que causados por falhas no material, desenho ou mão-de-obra. No caso da reclamação de defeito no produto durante o período de garantia, o comprador deverá provar de que o defeito se fazia presente no produto no momento em que foi despacho. A usual garantia legal e nossa garantia não se aplicam para o uso incorreto, uso de partes, peças ou acessórios não originais HEINE (Especialmente lâmpadas, pois estas são projetadas com ênfase nos seguintes critérios: Cor, temperatura, expectativa de vida, segurança, qualidade ótica e desempenho). Também exclui os reparos ou modificações feitos por pessoas não autorizadas por HEINE ou casos onde o consumidor não siga as instruções de uso supridas com o produto. Qualquer modificação de um produto HEINE com partes ou partes adicionais em não conformidade com as especificações originais HEINE invalidarão a garantia para a correta função do produto e adiante invalidará qualquer reclamação de garantia a qual resulte da troca ou modificação. Outras reclamações, em particular as reclamações por danos não diretamente relacionadas ao produto HEINE, estão excluídas.

Para **reparos,** por favor, contate seu fornecedor, que encaminhará a mercadoria para nós ou agente autorizado.

Adquirido através de

Data